ЛП-П1021БМ-1200ТЛ(ТП).00.00.000 СЗ

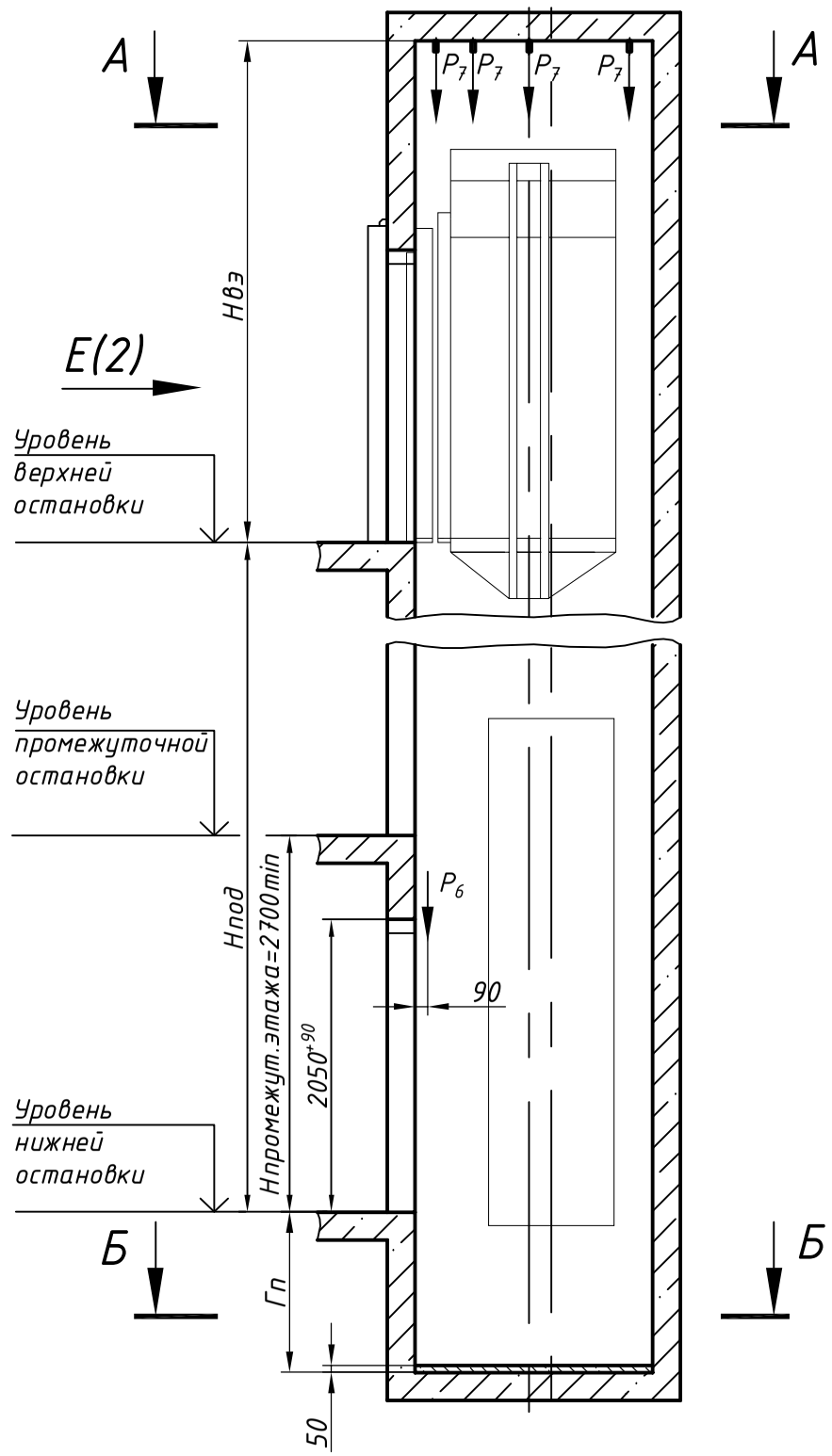

План шахты А-А

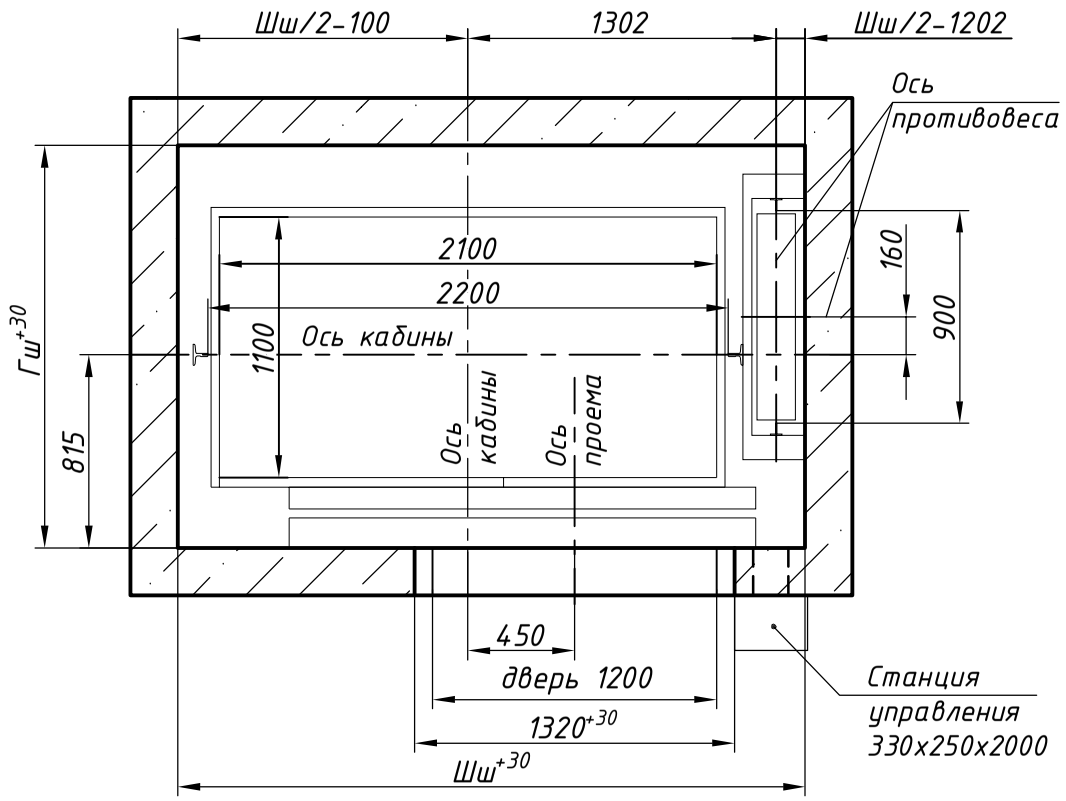

План приямка Б-Б

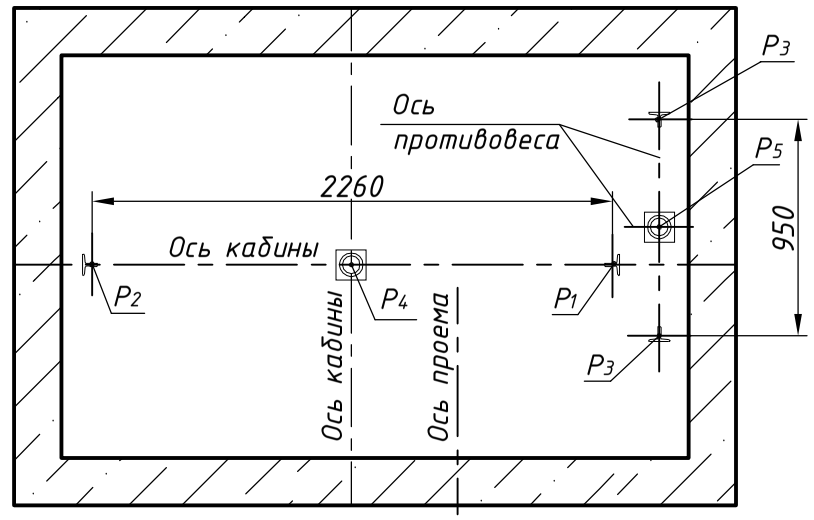

Размеры шахты (в свету)

Параметр		Значение	
		min	max
Ширина шахты Шш, мм		2630	3000
Глубина шахты Гш, мм		1600	2350
Глубина приямка Гп, мм	скорость 1,0 м/с	1150	1500
	скорость 1,6 м/с	1250	1700
Высота верхнего этажа Нвэ, мм	скорость 1,0 м/с	3600	-
	скорость 1,6 м/с	3750	-
Высота подъема Нпод, мм	скорость 1,0 м/с	2700	60000
	скорость 1,6 м/с	2700	85000

1. Размеры без допусков для справок.
2. Возможно расположение противовеса слева, см. зеркально относительно оси кабины.
3. Данный чертеж должен рассматриваться только совместно с разделом "Общие положения" (О.П.) КМЗ-2018 СЗ настоящего альбома.

Внимание! ПАО"КМЗ" вправе вносить изменения в данный чертеж без предварительного уведомления

Изм.	Лист	N докум.	Подп.	Дата
Разраб.		Тамбулатов		05.04.18
Пров.		Ревин		05.04.18
Т.контр.				
Н.контр.		Ревин		05.04.18
Утв.		Апальков		05.04.18

ЛП-П1021БМ-1200ТЛ(ТП).00.00.000 СЗ

Лифт пассажирский Q=1000 кг;V=1,0; 1,6 м/с
Кабина 2170(2100)x1184(1100)x2100
Дверь телескопического открывания 1200x2000
Без машинного помещения
Задание на проектирование строительной части

Лит.	Масса	Масштаб
	—	1:50
Лист 1	Листов 2	

ПАО "КМЗ"

Перв. прим. | Справ. N° | Подп. и дата | Инв. N дубл. | Взам. инв. N | Подп. и дата | Инв. N подл.

Копировал | Формат

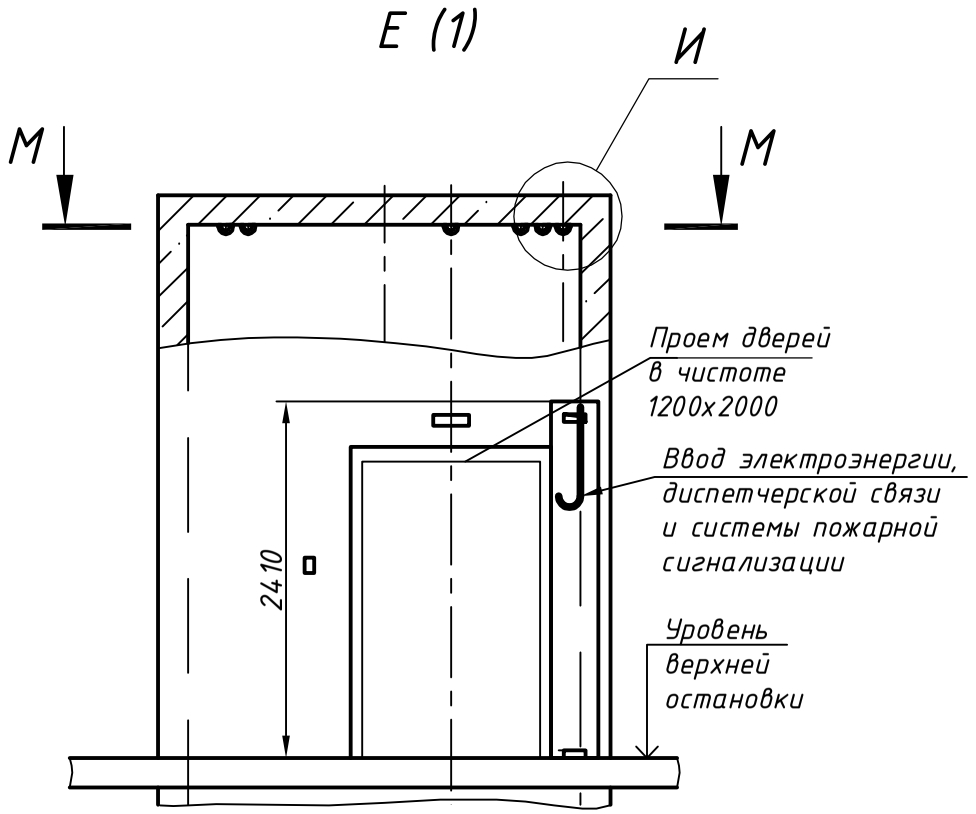

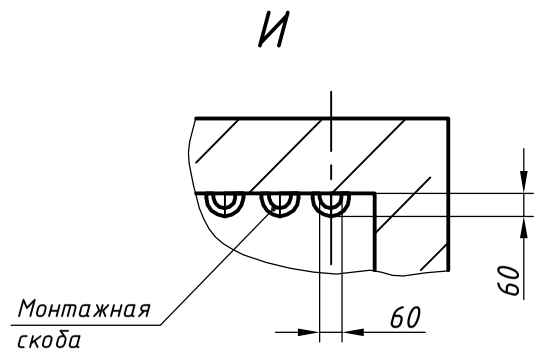

Схема расположения монтажных скоб М-М

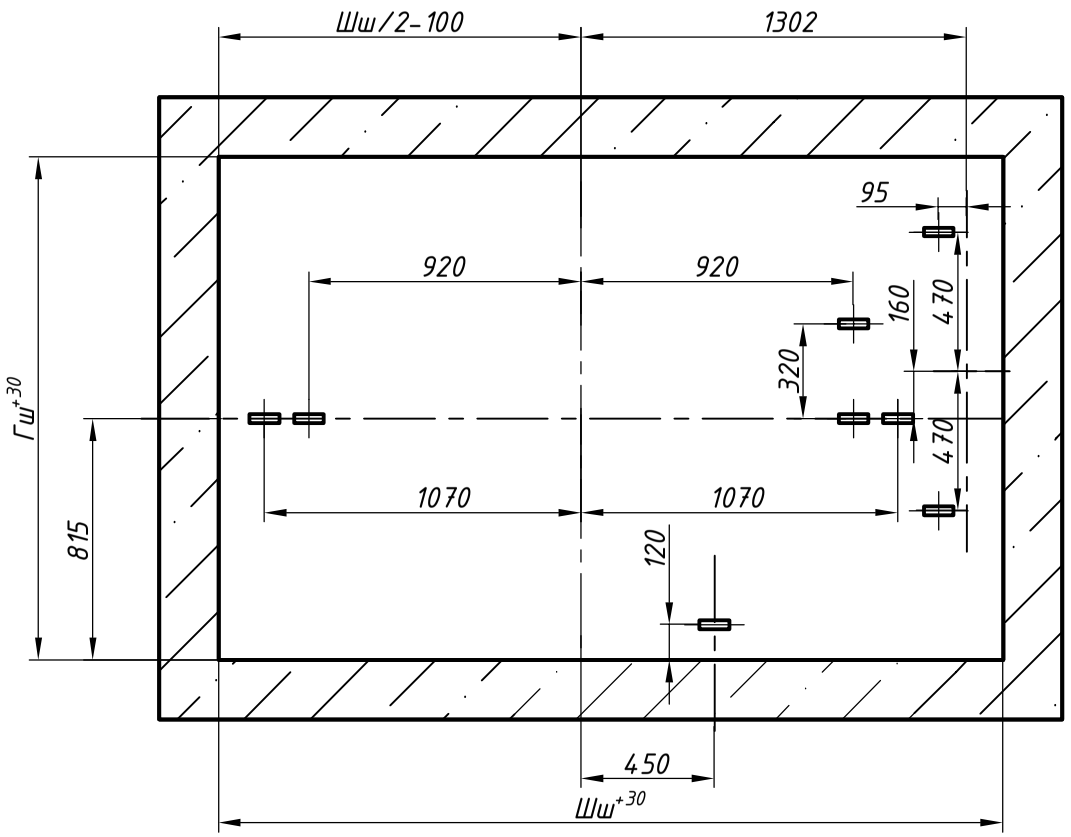

Нагрузки на строительную часть от лифтовой установки

Обозначение нагрузки	Величина нагрузки, Н	Схема действия сил	Примечание
P^1_X	14000	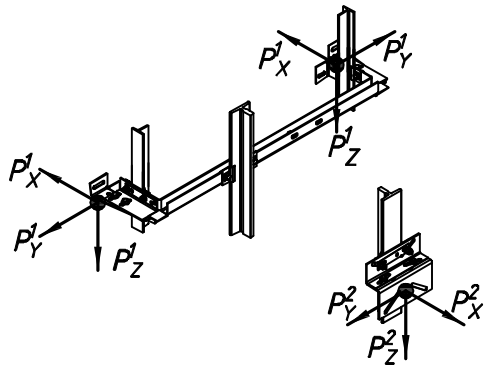	Аварийные кратковременные нагрузки при посадке кабины на ловители
P^1_Y	800		
P^1_Z	1200		
P^2_X	21000		
P^2_Y	1100		
P^2_Z	1700		
P_1	37100	На опору направляющей кабины на площадь 150х200 мм	Нагрузки, действующие разновременно и аварийно
P_2	40300		
P_3	24500	На опору направляющей противовеса на площадь 150х200 мм	
P_4	79100	На буфер кабины на площадь 150х200 мм	
P_5	59500	На буфер противовеса на площадь 200х300 мм	
P_6	800	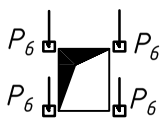 На детали крепления дверей в плоскости стены	Постоянные нагрузки
P_7	14200	На перекрытие шахты от монтажных крюков	Нагрузка при монтаже
P_8	ГОСТ 24258-88	На средства подмащивания	